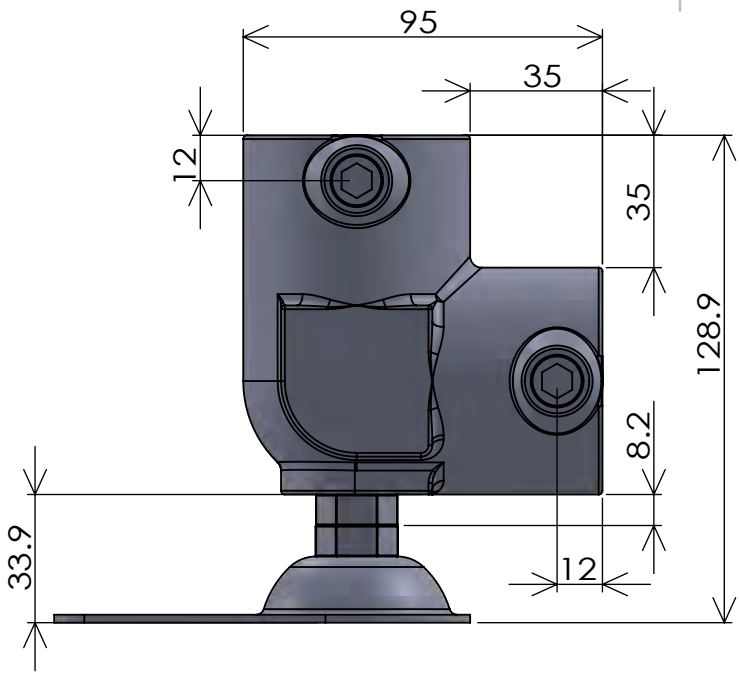

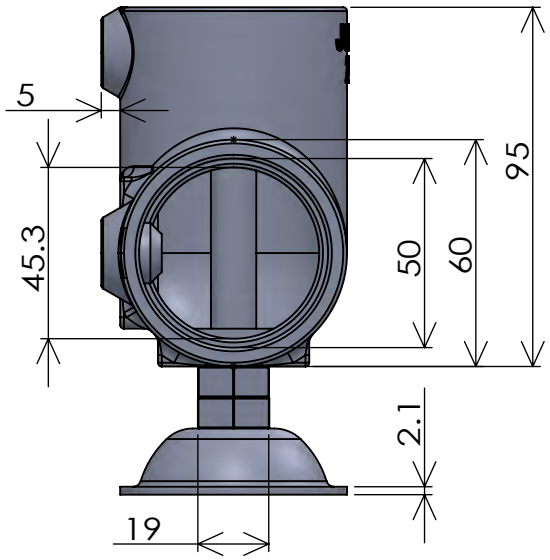

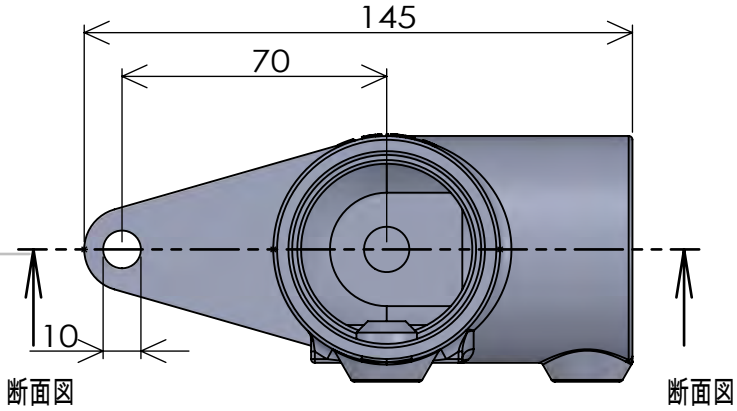

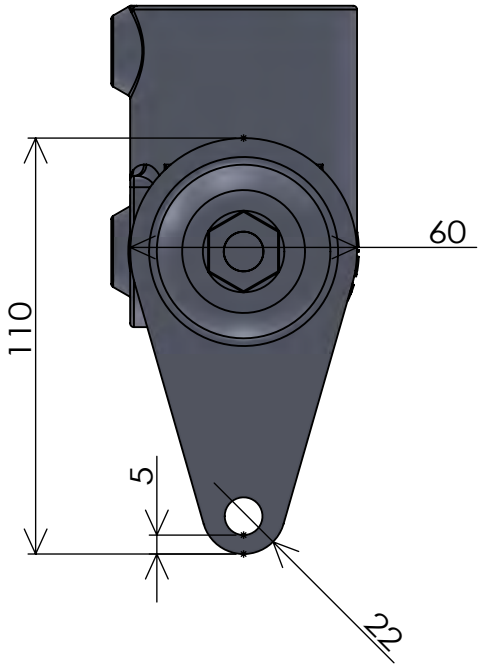

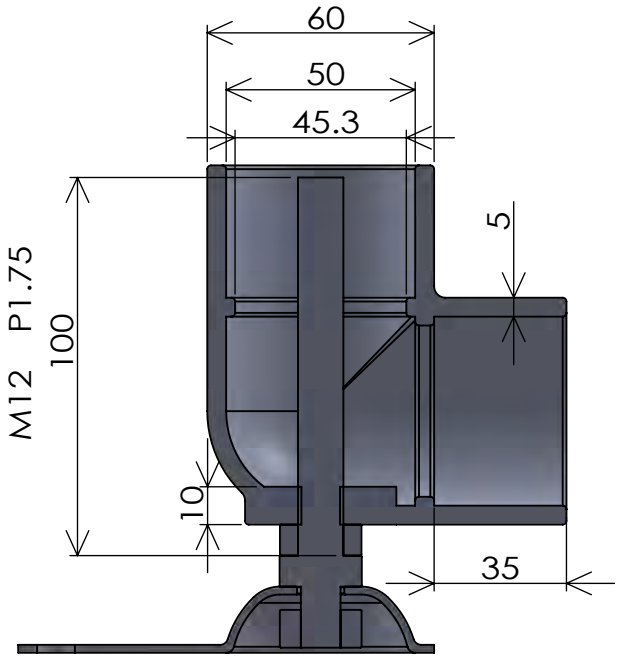

断面図

製品名	S-15-2L-500A-T				
材質	金具:FCD450 (JIS G 5502) ベース:SS400 (JIS G 3101)				
表面処理	電解亜鉛めっき				
使用ビス	M16-16		使用工具	8mm六角レンチ	
縮尺	1:2	枚数	1/1	用紙	A4
鋳造公差	CT12 (JIS B 0403 : 1995)		機械 加工公差	中級 (JIS B 0405 : 1991 0419 : 1991)	
株式会社 ジョイント工業			(C)2025 JOINT KOGYO co., ltd.		
図面の転載複製転用等無断利用を禁ずる					ver.1.1.1