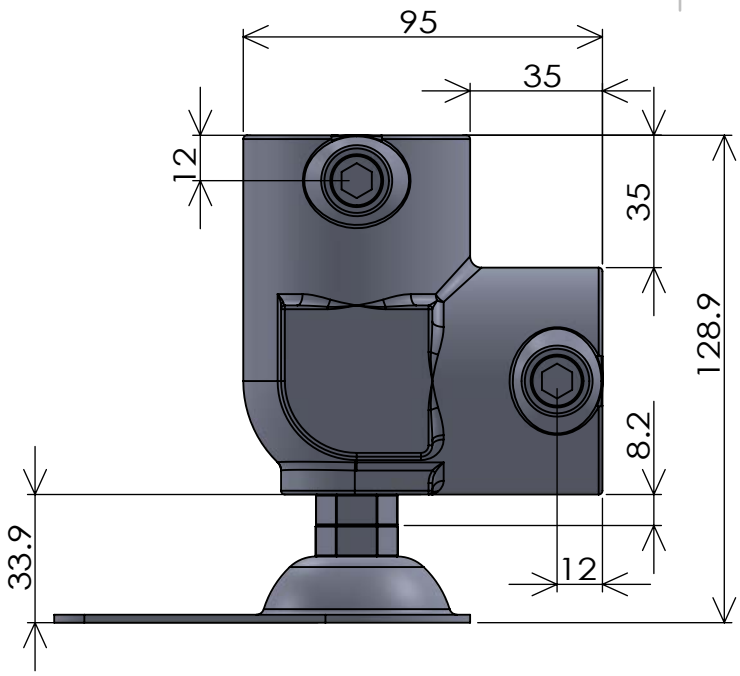

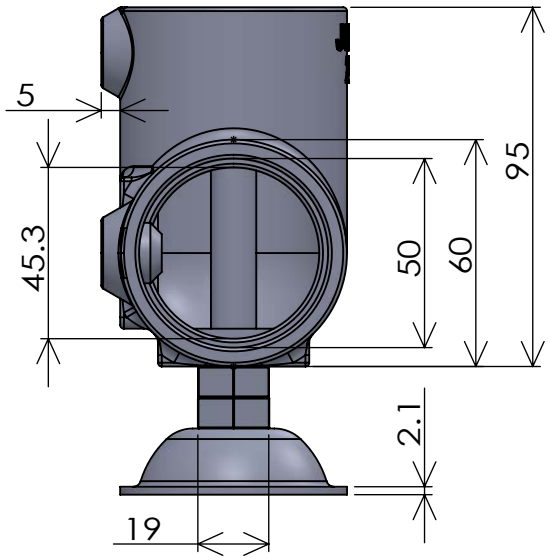

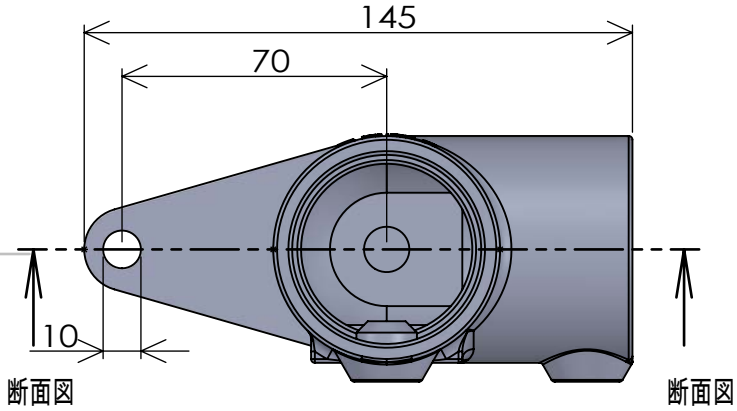

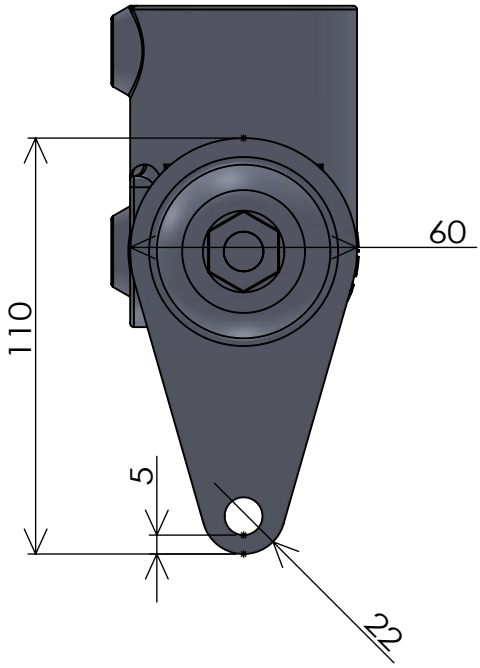

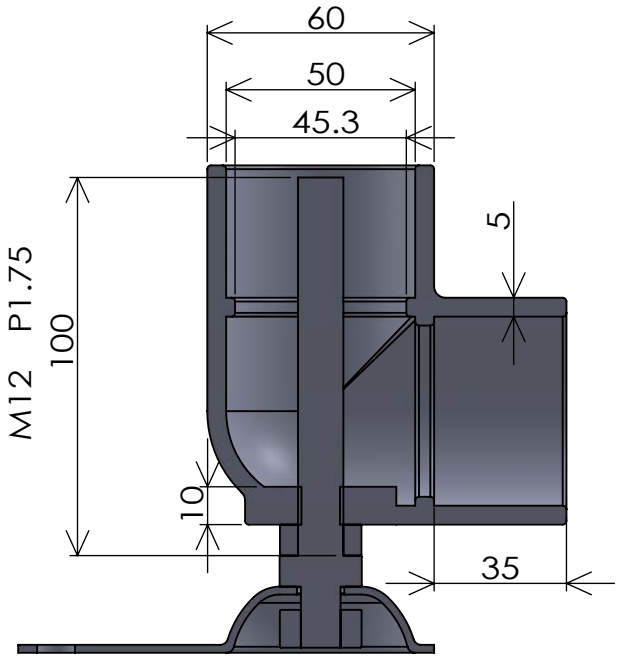

断面図

製品名	S-15-2L-500A-T				
材質	金具:FCD450（JIS G 5502） ベース:SS400（JIS G 3101）				
表面処理	電解亜鉛めっき				
使用ビス	M16-16		使用工具	8mm六角レンチ	
縮尺	1:2	枚数	1/1	用紙	A4
鋳造公差	CT12 （JIS B 0403 : 1995）		機械 加工公差	中級 （JIS B 0405 : 1991　0419 : 1991）	
株式会社　ジョイント工業			(C)2025 JOINT KOGYO co., ltd.		
図面の転載複製転用等無断利用を禁ずる					ver.1.1.1