注意点
組み方により歪み等が発生する場合が
ございますので、確認を行いながら安全に
ご使用いただけるよう施工してください。
あくまで参考程度の寸法の為実際の使用用途に合わせて
お客様の方で安全に考慮した設計施工を行ってください。

金具	パイプ
Z-1-3K×6	400×2
Z-2-4Y×2	1450×1
Z-3-2T×35	1660×4
Z-3-3T×5	1686×6
Z-5-3Y×6	1942×2
Z-15-1CB×6	2000×34
Z-15-1MB×6	

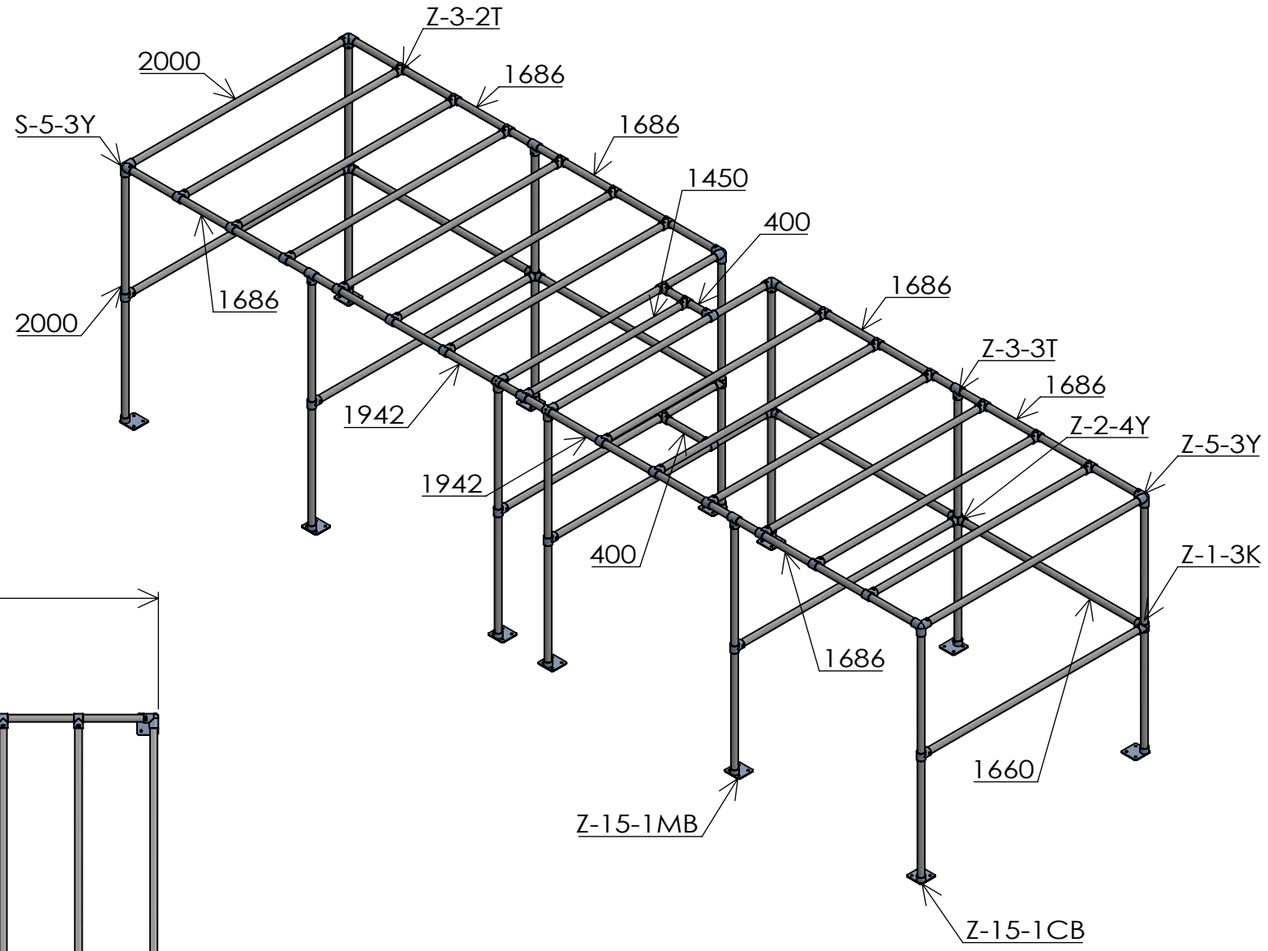

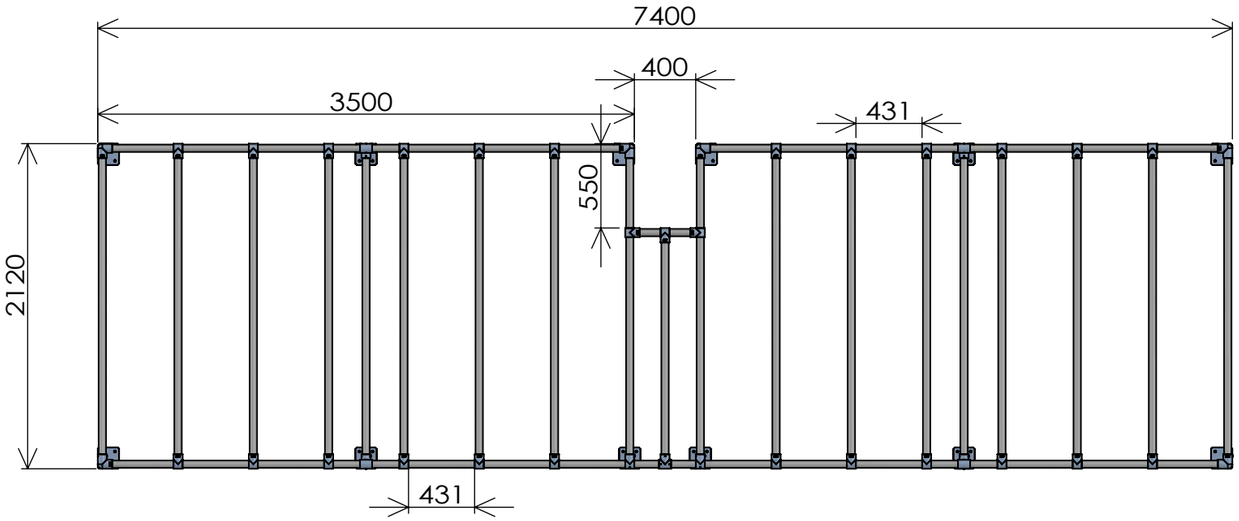

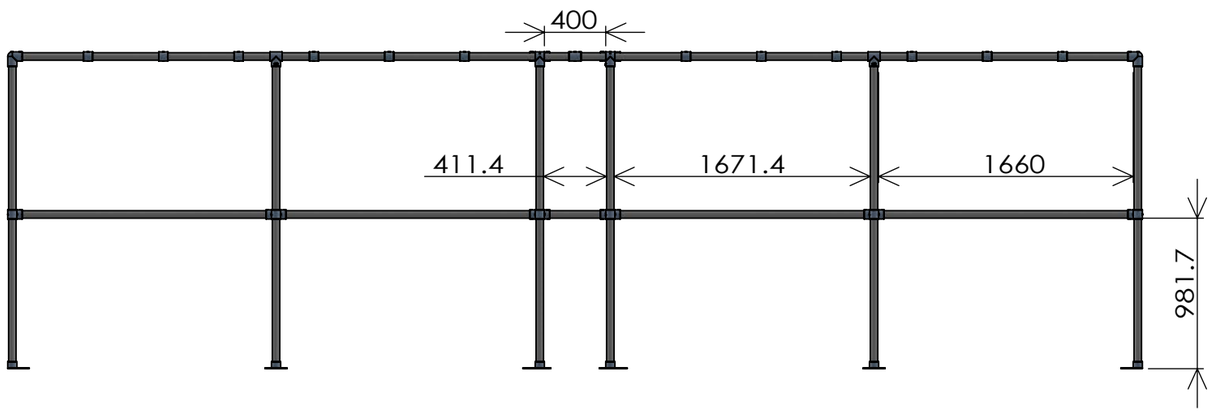

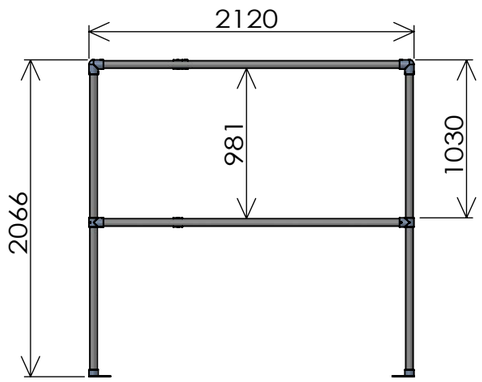

© 2025 JOINT KOGYO co., ltd.
画像の無断利用・無断転載禁止

作品名：
youtube パレットラック

株式会社ジョイント工業

尺度：1：40
葉数 1 ／ 1